GARDENFIX

METALLÄÄRISED PEENARDE JA AVALIKE RUUMIDE PLANEERIMISEKS

www.gardenfix.ee

GARDENFIX ÄÄRISED

- ETTENÄGELIKULT PLANEERITUD ALAD
- SELGED JOONISED
- KORREKTSED ÄÄRED
- KAUNIS VISUAAL

Me kõik tahame näha ja tunda erilisi asju enda ümber. Gardenfix äärised annavad oma panuse selleks, võimaldades maastikel luua erikujulisi lahendusi, projekteerida disainkujundusi ja panustada linnamaastike ning looduse liitmisse.

Selle juhendi eesmärk on edastada informatsiooni ja teadmisi metallääriste kohta ja lihtsustada valikuid ning kaaluda nende sobivust projektidesse ja plaanidesse. Aidata maastikuarhitekte, -insenere ja -ehitajaid oma töös.

Gardenfix OÜ
+ 372 50 41665
www.gardenfix.ee

MILLEKS KASUTADA METALLIST ÄÄRISEID JA SERVATUGESID?

Maastikuehituses on väga palju ja väga erinevaid lahendusi kuidas väliskeskkonnas alasid, piirkondi ja materjale eraldada ning äärist-tada.

Ääriste kasutamine on oluline osa väliskeskkonna kujundamisel, aidates säilitada alade kontseptsiooni ja projektlahenduste planee-ritud visuaalset väljanägemist, nad aitavad hoida disaini algupärast ilmet ja kindlustada selle püsimist.

Planeeritud jooned, kaared, lõigud aitavad täpselt määratleda erine-vaid osasid. Servade piiritlemist kasutatakse ka turvalisuse aspektist, olles kasulik vahend erinevate tasapindade puhul.

Metallist piirded on hea alternatiiv, kui kinnituspinna sügavus on näiteks piiratud või seal kus erinevad pinnakattematerjalid kokku liidetakse. Metallist ääris võtab tavaliselt oluliselt vähem ruumi kui maa all olev kiviserv. Kiviserva hoidmiseks vajamineva vundamendi arvelt saab istutuspinnale mullaruumi juurde ning seetõttu on hea luua rohealadeks paremaid tingimusi. Visuaalselt on metallserv kind-lasti diskreetsem, olles seega hea alternatiiv. Metall pakub hea käsit-lemise korral võimalust koostada ning konstrueerida erineva kujuga projekte, muutes need stiilseks ja elegantseks, samal ajal saavutades mulla keskkonna maksimaalse mahu.

Mis tüüpi äärist kasutada?

Metallist ääriste valikul on mõned sobivusparameetrid mida tasuks jälgida. Projektides on oluline mõelda esteetikale, kuid ka praktilised asjaolud mängivad otsustamisel olulist rolli. Näiteks pulbervärvitud metalläär annab meile võimaluse vabalt värvi valida , kuid sellesse valikusse peab alati kriitiliselt suhtuma, sest värvitud pind on eriti tundlik kohtades kus lumekoristus, teekoristus või muidu intensiivse liikumisega aladel võib väga lihtsalt tekkida pindade kahjustusi ja kulumist. Sellisel juhul on kindlasti parem valida kriimustuste, põru-tuste ning kulumiste suhtes vastupidavamad materjalid. Nendeks on tsingitud teras ja töötlemata teras.

Kaaludes puuduseid ja eeliseid saab teha parima valiku konkreetse asukoha jaoks. Näiteks on töötlemata terase kasutamine seotud teatava määrdumisohuga. Sellises kohas oleks tsingitud , roostevaba metalli või värvitud metalli kasutamine otstarbekam.

Parameetrid: PAKSUS, KÕRGUS

Metalli paksus on alati suur küsimus. Reegel on, et mida suurem on oht kokkupõrgete või äärele osutuvate jõudude osas (N lumekoristus, teedepuhastus, parkimiskoormus), seda paksem peab olema äärise materjal või äärise tugevdatud ülaosa. Tagasipainutatud ääreosa on löögikindlam ja võib olla rahaliselt isegi kasulikum kui täispaksuses ääris. Määrav on ka metalläärise väljajäetav kõrgus, mis kokkupõrkel võib deformeeruda või kuju muuta. Kui ääris on mõlemalt poolt toetatud pinnase või katenditega on muljumis- ja deformatsioonioht väiksem.

Kõige rohkem olenevad parameetrid ikkagi konkreetsetest asukohast, mis tüüpi on projekt ning milline peaks olema esteetiline väljanägemine.

Kui serv toimib ainult materjali eraldajana saab serva seada maapinnaga tasaselt, mis jätab kohe välja komistusvõimaluse ning ei jää takistuseks lumekoristus ning teekoristus seadmetele.

Paari sentimeetrist pinnasest väljaulatuv serv aga takistab tõhusalt näiteks kruusa või mõne muu katte valgumist murule või muule pinnasele. Samuti on mõne sentimeetrine väljaulatuv ääris piiritähiseks aladele, kus ei ole sobilik jalutada . Esteetilisest vaatepunktist mängib serva kõrgus ja paksus olulist rolli. Serv aitab luua kujundust ning määratleb selle avaldumist.

Valimist hõlbustav juhend:

Oluline on välja selgitada igaühe jaoks sobiv toode. Lähtudes kliendi soovidest, arhitekti poolt seatud nõuetest ning funktsioonist ja välimusest. Äärte valimisel üheks esmaseks kriteeriumiks on kas planeeritavate alade ääred on sirged või lookelised. Sellest sõltuvalt valitakse painutatavad või paindumatud ehk sirged mudelid.

Valikut aitavad teha alljärgnevad punktid :

- Paksus/tugevus - on serva jaoks olemas ohte ja võimalikke avalduvaid jõude?
- Materjali valik - värvi muutused, üldine väljanägemine.
- Milline peaks olema äärise antav ilme (kitsas, jõuline, paindlik, nähtav).
- Kas äärisel on lisafunktsioone - materjalide kinni hoidmine, materjalide eritasapinnalisus, kinnitus, esteetiline ülesanne.
- Kas on piiratud äärise kaal – katuse terrassid, rõdud, tõstetud alad.

Mõned punktid, mida tasub jälgida!

Maksumus - tasub järele mõelda. Roostevaba materjal on kallim kui tsingitud materjal. Kallim on ka värvitud ääris. Samas värvi valimise vabadus annab projektile lisa väärtuse.

Äärise paksust tasub projektides kaaluda hinna optimeerimiseks, kui just ei ole taotluslikult projekteeritud paksem ääris visuaalse efekti saavutamiseks.

Väiksema raadiusega jooniseid on paksema materjaliga keerulisem teha, selleks tasub kaalude eelpainutamist enne paigaldamist lõplikule kohale.

Lainetav või ebatasane maapind kuhu ääred on mõeldud paigaldada võib vajada spetsiaalseid väljalõikeid … keerulisemad kujundid ja mudelid nõuavad üksikasjalikumat tööd ja nendega kaasnevad suuremad kulud.

Mittestandardsete ääriste mõõdud on samuti kulukamad. Seetõttu on välja töötatud standardmõõdud, et tagada optimaalne hind.

Planeeritud jooned, kaared, lõigud aitavad täpselt määratleda erinevaid osasid. Servade piiritlemist kasutatakse ka turvalisuse aspektist, olles kasulik vahend erinevate tasapindade puhul.

SISUKORD

Väiksemate koormustega aladele

- Gardenfix peenrapiire istutusaladele, muru piiramiseks

Suuremate koormustega aladele

- Gardenfix L-kujuline piire (tagasipööratud ülaäärega) teedele
- Gardenfix L-kujuline piire (paksem materjal) teedele

Spetsiaalne tugikonstruktsioon tõstetud alade ääristamiseks

- Gardenfix nurktugedega äärised tõstetud istutusaladele, murule, istutuskastidele.

Metallist piirded on hea alternatiiv, kui kinnituspinna sügavus on näiteks piiratud või seal kus erinevad pinnakattematerjalid kokku liidetakse.

GARDENFIX PEENRAPIIRE ISTUTUSALADELE, MURU PIIRAMISEKS

Kergelt paigaldatav ilmastikukindel peenrapiire sobib paljudesse kohtadesse ja ei vaja lisatarvikuid. Piire on saadaval kahes paksuses: 1,5 ja 2,0 mm.

Mõõdud

artikkel	pikkus	kõrgus	kõrgus ilma jalgadeta	jala kõrgus	paksus	kaal g
130/1,5	112cm	13cm	7cm	6cm	1,5mm	990
160/1,5	112cm	16cm	10cm	6cm	1,5mm	1385
190/1,5	112cm	19cm	13cm	6cm	1,5mm	1750
160/2,0	112cm	16cm	10cm	6cm	2mm	1850
190/2,0	112cm	19cm	13cm	6cm	2mm	2330

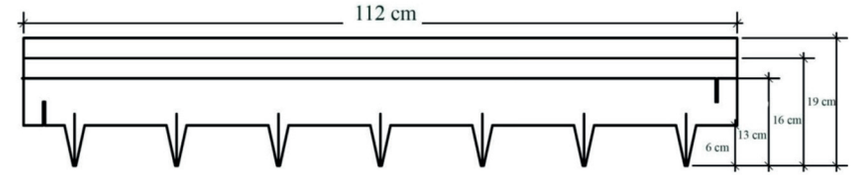

Materjalid

- Tsingitud teras
- Tsingitud teras + värv : MUST, PRUUN, ROHELINE, HALL
- Töötlemata teras

Sobib

- Istutusalad nii koduaias kui ka avalikel aladel
- Kujundid murus, erikujulised alad
- Materjalide eraldamiseks
- Lahtine kruus, killustik, sõelmed

Äärise üldised paigaldusnipid

Peenrapiirded sobivad kergematele pinnastele. Paigaldamiseks kaevatakse ette kraav vastavalt äärise kõrgusele ning vastavalt soovitavale paigaldus kõrgusele. Ääris seotakse vaheliti asetusega omavahel ja pinnas asetatakse ümber äärise tagasi.

Tagasipööratud servaga L-ääris pärast betoonkivi paigaldust. Näha on needitud kinnitusliitmik. Teostamata on äärise vastu tehtav pinnase tagasitäide ja murupinna silumine.

L-PIIRE
(TAGASIPÖÖRATUD ÜLAÄÄREGA)

L-kujuliste ääristega saab muuta tavalisi avalike ja puhkealasid tähelepanuväärseteks maastikeks, mis on täis kujundeid, radu ja nurki. Alternatiiv betoonist äärekivile.

- Asfalt
- Betoonkivi, betoon
- Lahtine kruus, killustik, sõelmed
- Istutusalade pinnas

Materjalid:

- Töötlemata teras
- Tsingitud teras
- Roostevaba teras

On saadaval nii paindumatutena (sirgetele lõikudele) kui ka painutatavatena (loogelistele lõikudele). Ümar ülaäär annab sileda tasapinna ilma teravate nurkadeta.

Lisad:

- ühendusplaadid (tarnitakse 1 tk 1 ääre kohta)
- 90° sisenurgad (raadiusega 5 ja 200)
- 90° välisnurgad (raadiusega 5 ja 200)
- naelvaiad #8mm h300
- tõmbeneedid

L-PIIRE
(TAGASIPÖÖRATUD ÜLAÄÄREGA)

MUDEL		KÕRGUS	TALDMIKU LAIUS	TOOTEKOOD	
				PIKKUS 2400	PIKKUS 2900
PAKSUS 2MM / ÜLASERV 4MM	**Painutatav** (loogelistele lõikudele)	50	50	SF2400-H50-T2	SF2900-H50-T2
		75	50	SF2400-H75-T2	SF2900-H75-T2
		100	90	SF2400-H100-T2	SF2900-H100-T2
		120	90	SF2400-H120-T2	SF2900-H120-T2
		150	90	SF2400-H150-T2	SF2900-H150-T2
		200	105	SF2400-H200-T2	SF2900-H200-T2
	Paindumatu (sirgetele lõikudele)	50	50	S2400-H50-T2	S2900-H50-T2
		75	50	S2400-H75-T2	S2900-H75-T2
		100	90	S2400-H100-T2	S2900-H100-T2
		120	90	S2400-H120-T2	S2900-H120-T2
		150	90	S2400-H150-T2	S2900-H150-T2
		200	105	S2400-H200-T2	S2900-H200-T2
PAKSUS 2,5MM / ÜLASERV 5MM	**Painutatav** (loogelistele lõikudele)	50	50	SF2400-H50-T3	SF2900-H50-T2.5
		75	50	SF2400-H75-T3	SF2900-H75-T2.5
		100	90	SF2400-H100-T3	SF2900-H100-T2.5
		120	90	SF2400-H120-T3	SF2900-H120-T2.5
		150	90	SF2400-H150-T3	SF2900-H150-T2.5
		200	105	SF2400-H200-T3	SF2900-H200-T2.5
	Paindumatu (sirgetele lõikudele)	50	50	S2400-H50-T3	S2900-H50-T2.5
		75	50	S2400-H75-T3	S2900-H75-T2.5
		100	90	S2400-H100-T3	S2900-H100-T2.5
		120	90	S2400-H120-T3	S2900-H120-T2.5
		150	90	S2400-H150-T3	S2900-H150-T2.5
		200	105	S2400-H200-T3	S2900-H200-T2.5

Standardist erinevad kõrgused, nurgad jm küsimisel.

Tootekoodi lugemine

S2400-H150-T2

Mudel SF painutatav S Paindumatu | **Pikkus mm** | **Kõrgus mm** | **Paksus mm**

Võimalikud pikkused veel: 1000, 800, 400, 200 mm.

4mm töötlemata terasest loogeliseks
painutatav L-kujuline piire paigalduse faasis.

L-PIIRE
(PÖÖRAMATA ÜLAÄÄREGA)

Alternatiiv tagasipööratud ülaservaga profiilile. Aladele kus soovitakse presenteerida jõulisemat äärist. On saadaval nii paindumatutena (sirgetele lõikudele) kui ka painutatavatena (loogelistele lõikudele)

- Asfalt
- Betoonkivi, betoon
- Lahtine kruus, killustik, sõelmed
- Istutusalade pinnas

Materjalid:

- Töötlemata teras
- Tsingitud teras
- Roostevaba teras
- Alumiinium

Lisad:

- ühendusplaadid (tarnitakse 1 tk 1 ääre kohta)
- 90° sisenurgad (raadiusega 5 ja 200)
- 90° välisnurgad (raadiusega 5 ja 200)
- naelvaiad #8mm h300
- tõmbeneedid

L-PIIRE
(PÖÖRAMATA ÜLAÄÄREGA)

Tootekoodi lugemine

S2400-H150-T2

- **Mudel** — SF painutatav, S Paindumatu
- **Pikkus mm**
- **Kõrgus mm**
- **Paksus mm**

Võimalikud pikkused veel: 1000, 800, 400, 200 mm.

MUDEL		KÕRGUS	TALDMIKU LAIUS	TOOTEKOOD	
				PIKKUS 2400	PIKKUS 2900
PAKSUS 3 MM	**Painutatav** (loogelistele lõikudele)	50	50	SF2400-H50-T3	SF2900-H50-T3
		75	50	SF2400-H75-T3	SF2900-H75-T3
		100	90	SF2400-H100-T3	SF2900-H100-T3
		120	90	SF2400-H120-T3	SF2900-H120-T3
		150	90	SF2400-H150-T3	SF2900-H150-T3
		200	105	SF2400-H200-T3	SF2900-H200-T3
	Paindumatu (sirgetele lõikudele)	50	50	S2400-H50-T3	S2900-H50-T3
		75	50	S2400-H75-T3	S2900-H75-T3
		100	90	S2400-H100-T3	S2900-H100-T3
		120	90	S2400-H120-T3	S2900-H120-T3
		150	90	S2400-H150-T3	S2900-H150-T3
		200	105	S2400-H200-T3	S2900-H200-T3

Standardist erinevad kõrgused, nurgad jm küsimisel.

MUDEL		KÕRGUS	TALDMIKU LAIUS	TOOTEKOOD	
				PIKKUS 2400	PIKKUS 2900
PAKSUS 4 MM	**Painutatav** (loogelistele lõikudele)	50	50	SF2400-H50-T4	SF2900-H50-T4
		75	50	SF2400-H75-T4	SF2900-H75-T4
		100	90	SF2400-H100-T4	SF2900-H100-T4
		120	90	SF2400-H120-T4	SF2900-H120-T4
		150	90	SF2400-H150-T4	SF2900-H150-T4
		200	105	SF2400-H200-T4	SF2900-H200-T4
	Paindumatu (sirgetele lõikudele)	50	50	S2400-H50-T4	S2900-H50-T4
		75	50	S2400-H75-T4	S2900-H75-T4
		100	90	S2400-H100-T4	S2900-H100-T4
		120	90	S2400-H120-T4	S2900-H120-T4
		150	90	S2400-H150-T4	S2900-H150-T4
		200	105	S2400-H200-T4	S2900-H200-T4

Standardist erinevad kõrgused, nurgad jm küsimisel.

Tagasipööratud servaga L-ääris pärast betoonkivi paigaldust. Näha on needitud kinnitusliitmik. Teostamata on äärise vastu tehtav pinnase tagasitäide ja murupinna silumine.

NURGAD
(PÖÖRAMATA JA PÖÖRATUD ÜLAÄÄREGA)

Tootekoodi lugemine

IC200-H150-T2

Nurk
IC sisenurk
OC välisnurk

Painderaadius

Kõrgus mm

Paksus mm

NURGAD 90°	MATERJALI PAKSUS / ÜLASERV	PAINDE-RAADIUS	TOOTEKOOD
SISENURK	2 / 4	5	IC5x90-H..*..-T2
	2 / 4	200	IC200x90-H..*..-T2
	2,5 / 5	5	IC5x90-H..*..-T2,5
	2,5 / 5	200	IC200x90-H..*:.-T2,5
	3	5	IC5x90-H..*..-T3
	3	200	IC200x90-H..*:.-T3
	4	5	IC5x90-H..*..-T4
	4	200	IC200x90-H..*:.-T4
VÄLISNURK	2 / 4	5	OC5x90-H..*..-T2,5
	2 / 4	200	OC200x90-H..*..-T2,5
	2,5 / 5	5	OC5x90-H..*..-T2,5
	2,5 / 5	200	OC200x90-H..*..-T2,5
	3	5	OC5x90-H..*..-T3
	3	200	OC200x90-H..*:.-T3
	4	5	OC5x90-H..*..-T4
	4	200	OC200x90-H..*:.-T4

* Koodile lisandub soovitud ääre kõrgus mm

Standardist erinevad kõrgused, nurgad jm küsimisel

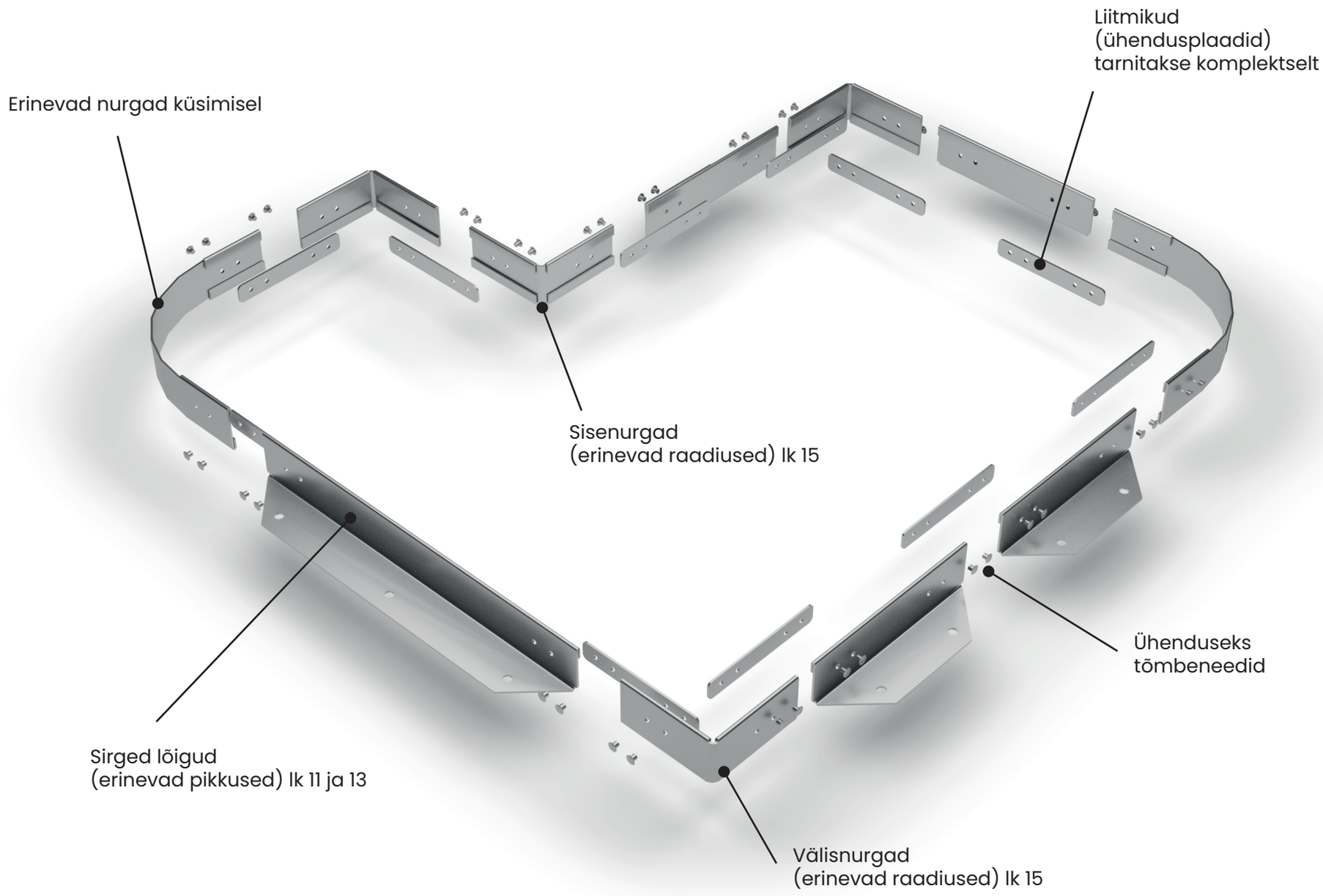
Liitmikud
(ühendusplaadid)
tarnitakse komplektselt
Erinevad nurgad küsimisel
Sisenurgad
(erinevad raadiused) lk 15
Ühenduseks
tõmbeneedid
Sirged lõigud
(erinevad pikkused) lk 11 ja 13
Välisnurgad
(erinevad raadiused) lk 15

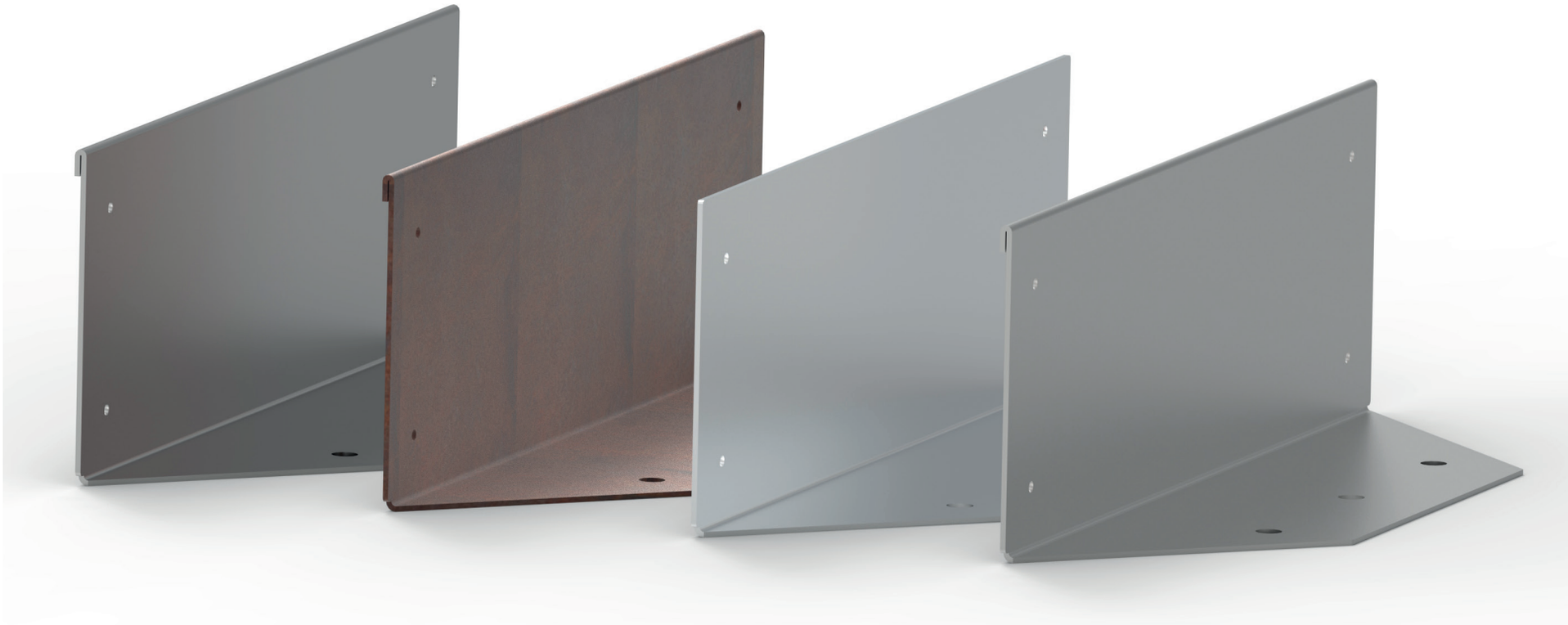

Tsingitud teras

Tsingitud teras on üheks enamlevinud materjaliks välistingimustes kasutamiseks ja seda nii hinna kui üldise sobivuse poolest. Tsinkimine lisab terasele kaitset ning tagab pikema kestvus-ja vastupidavusaja, samuti näeb tsingitud teras esinduslik välja.

Töötlemata teras (korrodeeruv)

Kasutatakse spetsiaalselt rustikaalse väljanägmise saavutamiseks.
Töötlemata teras reageerib hapnikule ja toimub roostetamine. Korrodeerumise takistamiseks pinnal kasutatakse mõningatel juhtudel barjääri (lakki), mis takistab korrodeerumist aga säilitab rustikaalse väljanägemise. Ilma barjäärita toimub pidev korrodeerumine ja selle kiirus sõltub keskkonnast.

Alumiinium

Alumiiium materjal on kergesti käsitletav, ei ole muutlik ilmastikutingimustele ja on vastupidav temperatuurikõikumistele. On vastupidav korrosioonile. Materjal looduslikes tingimustes tuhmub.

Roostevaba

Roostevaba teras on õhu, vee ning mitmesuguste agressiivsete keskkonnamõjude korrodeerivale toimele vastupidav. Keemiliselt eristab teda terasest kroomi sisaldus mis takistab rooste levimist.
Soses sellega on ka hinnatase kõrgem. Välimuselt väga esinduslik.

www.gardenfix.ee

GARDENFIX L-KUJULINE PIIRE ÜLDISED PAIGALDUSNIPID

Gardenfixi metallist L-ääriseid saab kinnitada pinnasele vainaelte abil, kuid on ka muid lahendusi mida saab kasutada. Näiteks kuivbetooni (selle eripäraks on mõnedes olukordades suhteline jäikus ja maapinnaga mitte kaasa liikumine). L-äärise paigalduse põhimõte oleks paigalduseks kasutatava betooni vähendamine.

Vaiade paigaldus tihedus on vastavalt vajadusele. Lookeliselt paigaldatud äär vajab rohkem toestust ja seetõttu tuleks kaaluda tihedamat kinnitamist vaiadega. Keskmine soovitav paigalduse põhimõte on 1 vai poole meetri kohta. Kui tegemist on keerukamate asetustega, näiteks kurvid, nurgad siis tuleks vaiad paigaldada tihedamalt, et garanteerida kindlam püsivus.

Eraldi näiteks saab tuua katuseterrassidele paigaldatavad metallist piirded. Nendes kohtades on kinnitussügavus väga piiratud ja sobilikud kinnitused ei tohiks minna sügavale ja peavad säilitama serva stabiilsuse. Selleks võib olla alusega vai ning serv kinnitatakse selle külge (eritellimus). L-kujulise piirde korral pakub taldmiku osa toetuseks piisavalt tuge ning vaiad on kinnitamiseks ja stabiliseerimiseks (standardne lahendus).

Ääriste kokkupanekuks kasutatakse ühendavaid liitmike, mis aitavad detailid paigalduseks koha peal kokku monteerida kasutades neete. Liitmiku saab ühendamiseks paigaldada mõlemale poole äärist tagades võimaluse ühenduseks sobiva poole valimiseks.

Ääriste lõikamine. Juhul kui äärist tuleb pikkuse korrigeerimiseks lõigata, saab seda teha objektil koha peal ketaslõikuriga. Pärast lõikamist tuleb veenduda, et teravad servad ei oleks ohuks. Need tuleks lihvides eemaldada. Ühenduseks vajaminevad augud tuleks uuesti puurida.

Töötlemata terase puhul kestab korrodeerumine kogu eluea jooksul vähenedes korrodeerunud kihi kasvades. Seetõttu tuleks lahenduste puhul kaaluda killustiku serva tegemist poorsete materjalide kõrvale (aitab roostel vajuda materjali vahele) või kasutada pindade katmist vastava kaitsega.

Metalläärise paigaldusaeg sõltub projekti keerukusest ja paigaldajate oskustest. Samuti ettevalmistustööde korraldusest.

Ettevalmistatud pinnasele umbkaudne paigaldus aeg:

1 tund + 2 inimest = 5-10 detaili

Paigaldusaeg varieerub maastikust, serva disainist (paine, kõrgus, paksus) ja ehitaja kogemusest serva installeerimises.

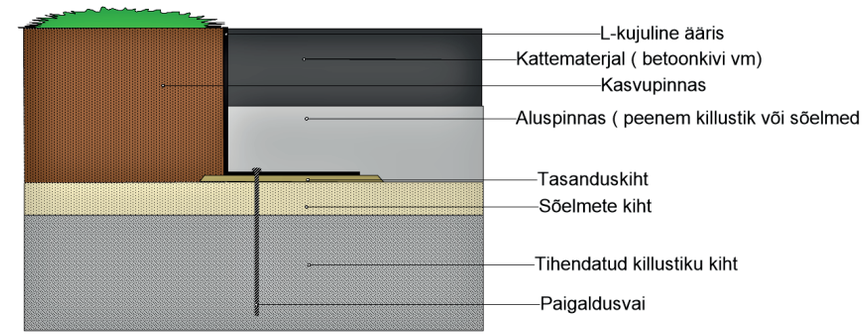

www.gardenfix.ee

GARDENFIX NURKTUGEDEGA ÄÄRISED

(ERITELLIMUSEL)

Tugevdatud ülaäärega ja spetsiaalsete tugevdatud nurktugedega ääris on mõeldud kõrgemate tõstetud alade loomiseks või spetsiaalsete istutus kastide projekteerimiseks. Materjalide valik ja projekteerimine on kokkuleppel. Konstruktsioon annab võimaluse kõrgemate eritasapinnaliste alade loomiseks.

Materjalid

- Töötlemata teras 3mm, 4mm
- Tsingitud materjal 3mm
- Võimalik lõppviimistlus värv RAL kataloogi alusel

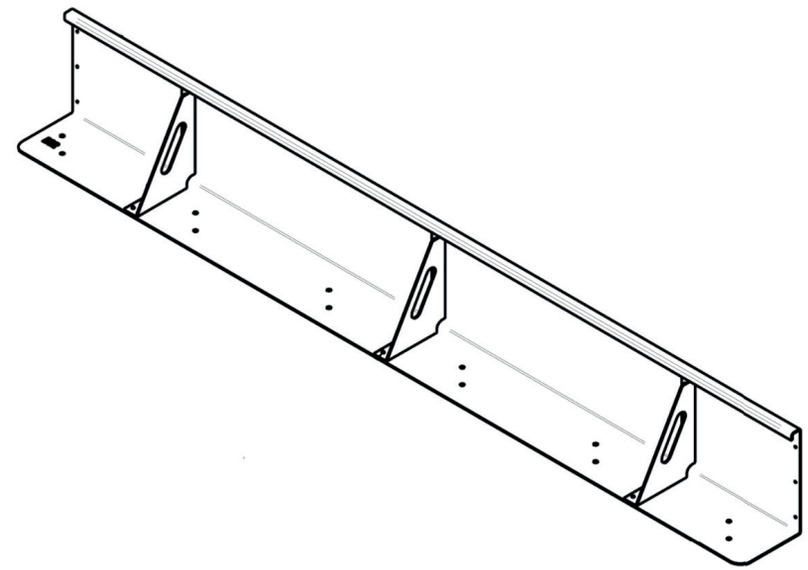

PAIGALDUSJUHEND
L – KUJULISELE PIIRDELE

Vajalikud tööriistad:

- Nivelliir, lood, mõõdulint
- Kummihaamer
- Pihustivärv (märkimiseks)
- Nöör
- Vaiad märkimiseks
- Labidas
- Needipüstol

Kinnitamiseks:

- Tõmbeneedid (teras Ø4,8 x 10) 4 tk üheks kinnituseks
- Ühendusplaadid
- Naelvaiad 300mm

Aluspinnas ja eeltöö

Aluspinnase materjalid tuleb laotada etteantud sügavusele (projekti põhiselt). Läbi aluspinnase tihendamise tagatakse korralik eeltöö paigalduseks ja parimaks tulemuseks. Kindlustage, et tihendatud aluspinnas ulatub 100-150 mm väljapoole piirde paigaldusjoonest.

Äärise asetamine

Sujuvuse ja parema fikseerimise eesmärgil asetage äärise taldmiku alla 10mm kiht paigaldussegu (nt jämedat liiva ja kuivbetooni). Seda paksust saab kohandada vastavalt vajadusele. See on ühtlane ja pidev tugi äärise taldmikule. Ääris ei vaja märgbetooni toestust juhul kui ei ole mittestandardsed paigaldusviisid.

Aseta ääris õiges asendis alusele ja korrigeerige soovitud kohale.

Fikseerige naelvaiadega läbi taldmikus asuvate paigaldusavade. Vaiade tihedus on keskmiselt 0,5meetrile 1 vai. Jälgige, et vai asub taldmiku aukudes ja on lõpuni maasse löödud. Lisa vaiad on vajalikud kui äärised on paljude kurvidega või ala on intensiivse kasutusega.

Alternatiivne paigaldusmeetod: kasutage betoonkruvisid kui aluseks on betoon.

Ääriste ühendamine

Kasuta ühendusplaate ääriste sidumiseks tõmbeneetide abil. Kinnita neetidega lisatava äärise külge ühendusplaat ja säti ühendatav ääris paigalduskohale ja seejärel kinnita olemasoleva äärise külge. Needipüstoliga on ühendus kiirem kui needitangidega. Kui tekib vale-ühendus saab needi lahti ühendada needi lahti puurimisega.

Kattematerjalide paigaldus

Viimane etapp on viimistlus pinnakatte materjalidega. Kui on tegemist viimase kihiga peavad eelnevad kihid olema korralikult tasandatud ja tihendatud. Tähelepanelik tuleb olla vigastuse ohu tõttu kui ääris on paigaldusfaasis, eriti pinnase tihendajate osas.

Viimase kihi asetamisel veendu, et kiht jääb soovitud kõrgusele, eriti pinnaste puhul, mis tihendatakse hiljem või kõvenevad töökäigus.

Tagasitäide teisele poole äärist on tugevalt soovitav, et tagada stabiilsus.

Kuuma materjali asetamine

Asfaldi panekul rullitakse kuum materjal teerulliga. Esimene kord vähemalt 5 cm eemal äärisest ja ilma vibratsioonita. Viimane kord tuleks rullida võimalikult äärise lähedalt, et tagada ilus ja kompaktne lõpptulemus. Äärise mõlemalt poolt tehtud täide tagab korrektse lõpptulemuse.Kuum materjal ei tohiks olla üle 180°C.

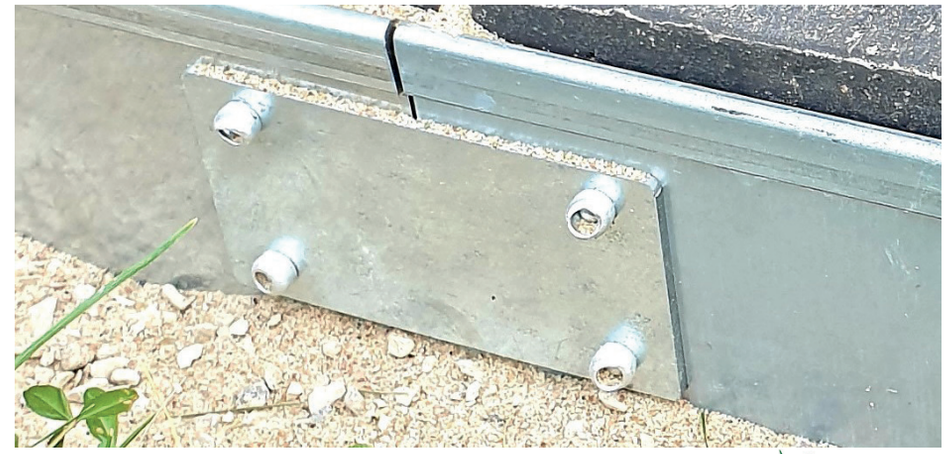

GARDENFIX

GARDENFIX OÜ
+ 372 50 41665
WWW.GARDENFIX.EE